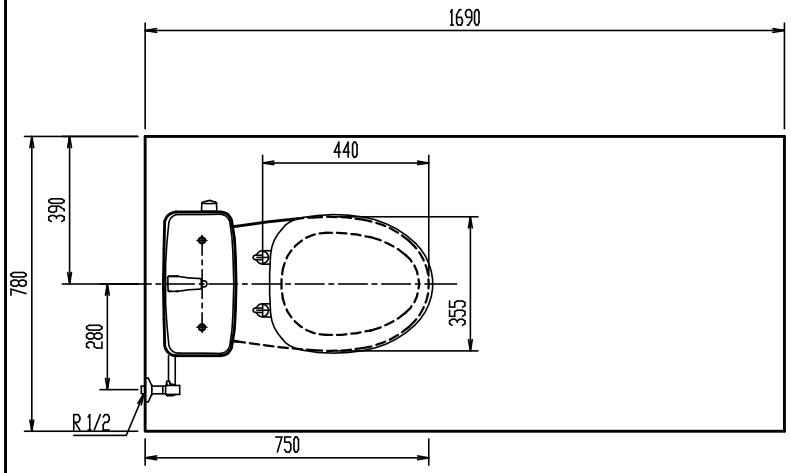

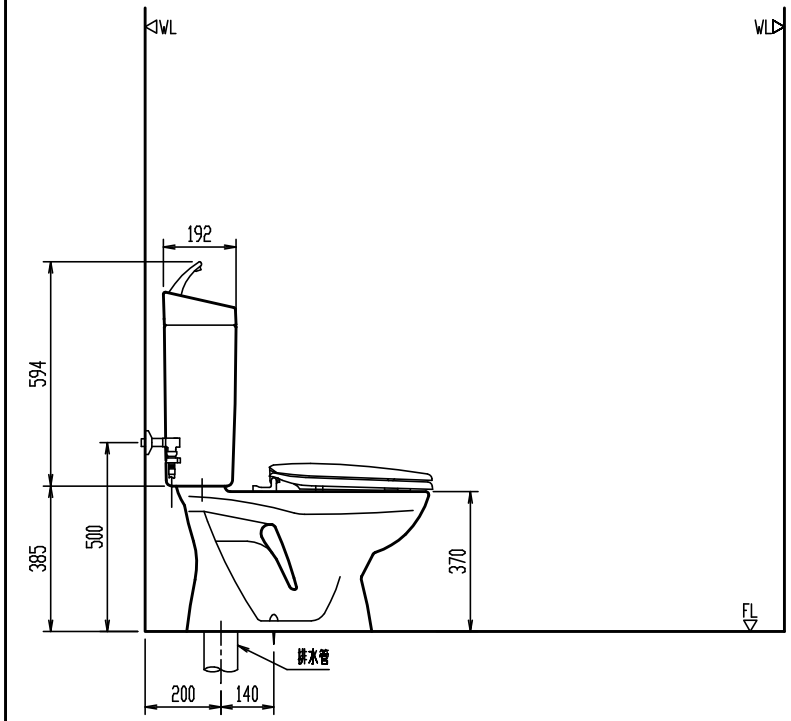

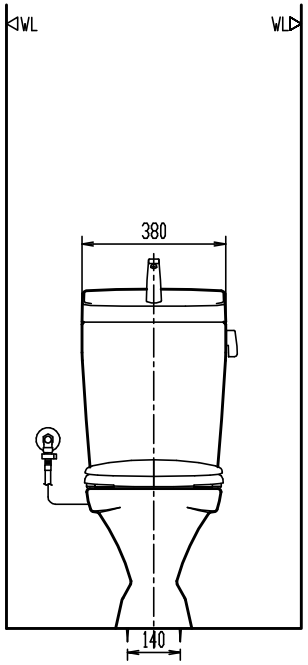

排水塩ビ管の接続

＊ 接続は、塩ビ接着剤にて確実に行なってください。
VU75の場合は、同梱のパッキンを排水ソケットに接着後、排水塩ビ管へ接着して下さい。
＊ 立ち上げ高さは、床仕上面として下さい。

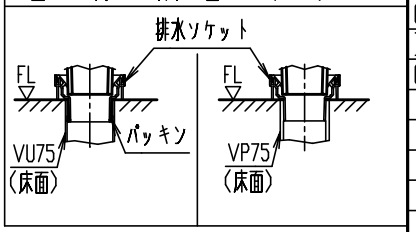

C-180S

洋風タンク密結ネオボルテックス便器

節水・消音・防露タンク　　洗浄水量：大8L、小6L

品番	品名	数
C-180S	便器セット	1
DT-4840	タンクセット	1
CF-37AT	便座	1

縮尺				備考	
1:20	図番	20180324A28L-04			
日付					
2018.3.24	株式会社 LIXIL				

・同梱の止水栓は左右給水及び壁給水、床給水の双方に使用可能。

陶器寸法許容差はJIS A5207に準ずる。　壁取付商品には、補強木による壁補強が必要です。詳しくは、商品別「壁補強」一覧を参照ください。